as human, for human
PARAMOUNT BED

PF-3100 series

Mesa Puente

PARAMOUNT BED CO., LTD.
Florencia 57, Piso 3 Col. Juarez
CP 06600 Mexico D.F.
Tel: +52 (55) 52425838
http://www.paramountbed.com.mx

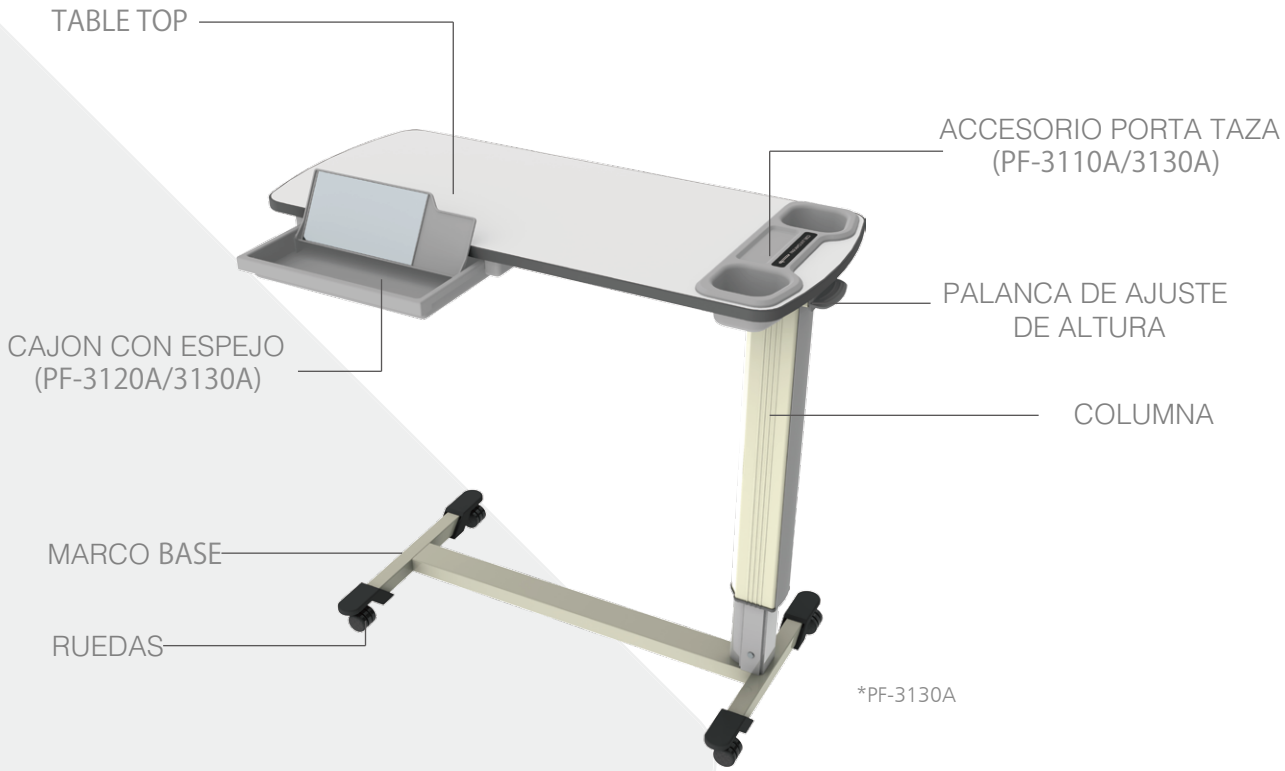

Especificaciones

Nombre de Producto		Mesa Puente			
Codigo de Producto		PF-3100A	PF-3110A	PF-3120A	PF-3130A
Peso del producto		14kg		15kg	
Material	Mesa	Chapa con Melamina			
	Orilla de mesa	PVC			
	Columna	Aleacion de Aluminio			
	Marco Base	Acero			
Dimensiones	Ancho	910mm			
	Profundo	450mm			
	Altura	745 a 1,125mm	750 a 1,130mm	745 a 1,125mm	750 a 1,130mm
	Rueda	40mm dia. x 4pcs.			
Cajon con Espejo		-	-	○	○
Caja de Accesorio		-	○	-	○

Especificaciones y diseno estan sujetos a cambios sin previo aviso.